An INTELLIGENT COMPRESSED AIR® Product

Cabinet Cooler® Systems

Hazardous Location Cabinet Cooler® Systems

危険エリア用 キャビネットクーラーシステム

気密キャビネットのパージおよび
加圧システムと併用

- Class I Div 1, Groups A, B, C and D
- Class II Div 1, Groups E, F and G
- Class III

HazlocキャビネットクーラーはNEMA4/4Xをベースに同等性能を維持し、CE準拠!

エクセア社製Hazlocキャビネットクーラーシステムとは何ですか?

これらのキャビネットクーラーシステムは、気密区域内にあるパージされたキャビネットでの使用を目的として設計され、承認されています。承認されているエリアは、Class I Div 1, Groups A, B, C and D、Class II Div 1, Groups E, F and G、Class IIIです。エクセア社製HazLocキャビネットクーラーシステムは UL によってテストされ、これらの分野に関する厳しい UL 要件を満たしています。キャビネットクーラーシステムは、このような環境内にあるパージされた電気制御パネルを冷却する低コストで信頼性の高い方法です。ボルテックスチューブ技術を利用して、可動部品なしで最大5,600Btu/hの冷却能力を実現し、さらに、HazLoc パージ済みキャビネットを冷却するための低メンテナンス ソリューションを実現します。

利点

- Div I の危険区域に指定されています
- ULクラシファイド
- 冷却能力が違う8モデルから選択可能
- 可動部品がないため、メンテナンスフリー
- サーモスタット制御により運用コストを削減
- 最大 5,600 Btu/Hr までの幅広い冷却能力
- 5年間保証
- 低コスト

エクセア社製Hazlocキャビネットクーラーシステムを選ぶ理由?

エクセア社製HazLocキャビネットクーラーシステムは、Div I 環境向けの UL 機密指定を取得することで、競合製品とは一線を画しています。最高効率を得るにはサーモスタット制御システムが推奨され、危険な環境にも対応するUL認定ソレノイドバルブが含まれています。エクセア社製キャビネットクーラーシステムは、パージされたキャビネットに数分で取り付けられ、メンテナンスはほとんど必要なく、最も厳しい環境条件下でも動作します。低コスト、使いやすさ、信頼性が必要な場合は、HazLocキャビネットクーラーシステムが最適です。

エクセア社製危険エリア用キャビネットクーラーシステムは、冷却能力1,000 ～ 5,600 Btu/hの範囲内の8機種があり、圧縮エアを無駄にすることなく、冷却ニーズに最適なものを選択できます。

キャビネットクーラーシステムは、電子機器を熱、汚れ、湿気から保護し、プロセスの稼働を維持します。本システムは、面倒でメンテナンスに手間がかかる冷却剤ベースの一般的なエアコンを置き換え、簡単な設置で種々の問題を解決する低コストのソリューションです。最新のテクノロジーにより、より小型電子キャビネットに多数の小型電子部品が詰め込まれるようになりました。これにより、内部熱負荷が高くなり、熱による故障が増加します。コンポーネントが故障し、センサーが誤認識、制御がドリフトし、表示が不正確になる可能性があります。エクセア社製HazLocキャビネットクーラーはこれらの問題を解決し、生産性の低下、シャットダウン、問題修復のための出費を防ぎます。

CS Tech Customer Satisfaction Technology
株式会社 シーエステック　PTB事業部
〒290-0004 千葉県市原市辰巳台西4-13-1-9-1
Tel:0436-98-2341 Fax:0436-98-2336
Mail:info@cstechkk.co.jp
http://www.cstechkk.co.jp
東京オフィス
〒104-0041 東京都中央区新富1-5-5-406
Tel:03-3206-6832 Fax:03-3206-6829

サーモスタット制御

エクセア社製HazLocキャビネットクーラーシステムは、サーモスタット制御付きまたは連続運転システムとして利用できます。各システムには、凝縮水や汚れが筐体に侵入するのを防ぐドレインフィルタと、コールドエアを循環またはホットスポットに向けるために使用されるコールドエア分配キットが含まれています。

HazLocキャビネットクーラーシステムは、腐食性が高い環境向けに316ステンレスも選択できます。
危険エリア向けに定格されていない制御システムおよび付属品は、危険エリア外に移動するか、危険エリア内の適切にパージおよび加圧された筐体内に移動する必要があります。

安全性

エクセア社製HazLocキャビネットクーラーシステムは、パージおよび加圧制御システムではないため、パージおよび加圧コントローラーに依存したり、パージおよび加圧制御システムの代用として使用しないでください。これらは、パージおよび加圧制御システムと組み合わせて使用することを目的としています。

NEMA4 Model	NEMA4X Model
HZ4615	HZ4615SS
HZ4625	HZ4625SS
HZ4630	HZ4630SS
HZ4640	HZ4640SS
HZ4715	HZ4715SS
HZ4725	HZ4725SS
HZ4730	HZ4730SS
HZ4740	HZ4740SS
HZ4815	HZ4815SS
HZ4825	HZ4825SS
HZ4830	HZ4830SS
HZ4840	HZ4840SS

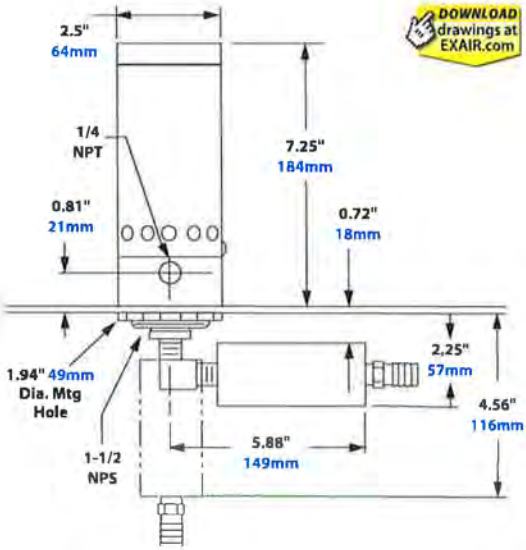

NEMA4(IP66)危険区域用キャビネットクーラーシステム

キャビネットクーラー本体 Model	連続運転 Model	120V サーモスタット制御 Modell	240V サーモスタット制御 Modell	24V サーモスタット制御 Modell	冷却能力		騒音レベル
					Btu/Hr	Watts	dBA
HZ4615	HZ4715	HZ4815	HZ4815-240	HZ4815-24VDC	1,000	293	73
HZ4625	HZ4725	HZ4825	HZ4825-240	HZ4825-24VDC	1,700	498	80
HZ4630	HZ4730	HZ4830	HZ4830-240	HZ4830-24VDC	2,000	586	80
HZ4640	HZ4740	HZ4840	HZ4840-240	HZ4840-24VDC	2,800	821	82
N/A	HZ4750	HZ4850	HZ4850-240	HZ4850-24VDC	3,400	997	84
N/A	HZ4760	HZ4860	HZ4860-240	HZ4860-24VDC	4,000	1,171	84
N/A	HZ4770	HZ4870	HZ4870-240	HZ4870-24VDC	4,800	1,406	84
N/A	HZ4780	HZ4880	HZ4880-240	HZ4880-24VDC	5,600	1,641	85

NEMA4X危険区域用キャビネットクーラーシステム

キャビネットクーラー本体 Model	連続運転 Model	120V サーモスタット制御 Modell	240V サーモスタット制御 Modell	24V サーモスタット制御 Modell	冷却能力		騒音レベル
					Btu/Hr	Watts	dBA
HZ4615SS	HZ4715SS	HZ4815SS	HZ4815SS-240	HZ4815SS-24VDC	1,000	293	73
HZ4625SS	HZ4725SS	HZ4825SS	HZ4825SS-240	HZ4825SS-24VDC	1,700	498	80
HZ4630SS	HZ4730SS	HZ4830SS	HZ4830SS-240	HZ4830SS-24VDC	2,000	586	80
HZ4640SS	HZ4740SS	HZ4840SS	HZ4840SS-240	HZ4840SS-24VDC	2,800	821	82
N/A	HZ4750SS	HZ4850SS	HZ4850SS-240	HZ4850SS-24VDC	3,400	997	84
N/A	HZ4760SS	HZ4860SS	HZ4860SS-240	HZ4860SS-24VDC	4,000	1,171	84
N/A	HZ4770SS	HZ4870SS	HZ4870SS-240	HZ4870SS-24VDC	4,800	1,406	84
N/A	HZ4780SS	HZ4880SS	HZ4880SS-240	HZ4880SS-24VDC	5,600	1,641	85

アクセサリ	
Model	品名
902019	NEMA4X用危険区域ソレノイドバルブ、1/4NPT、120V/60Hz
902020	NEMA4X用危険区域ソレノイドバルブ、1/4NPT、240V/60Hz
902021	NEMA4X用危険区域ソレノイドバルブ、1/4NPT、24VDC
9017	サーモスタット本体、24V-240V、50/60Hz
9004	自動ドレインフィルタ、1/4NPT、1359L/min
9027	オイル除去フィルタ、1/4NPT、198-680L/min
9005	オイル除去フィルタ、3/8NPT、425-1048L/min
9006	オイル除去フィルタ、3/4NPT、1416-4248L/min

CS Tech Customer Satisfaction Technology
株式会社 シーエステック　PTB事業部
〒290-0004 千葉県市原市辰巳台西4-13-1-9-1
Tel:0436-98-2341 Fax:0436-98-2336
Mail:info@cstechkk.co.jp
http://www.cstechkk.co.jp
東京オフィス
〒104-0041 東京都中央区新富1-5-5-406
Tel:03-3206-6832 Fax:03-3206-6829